Wägezelle

WZ-S | WZ-SP

für den Einsatz in Behälterwaagen

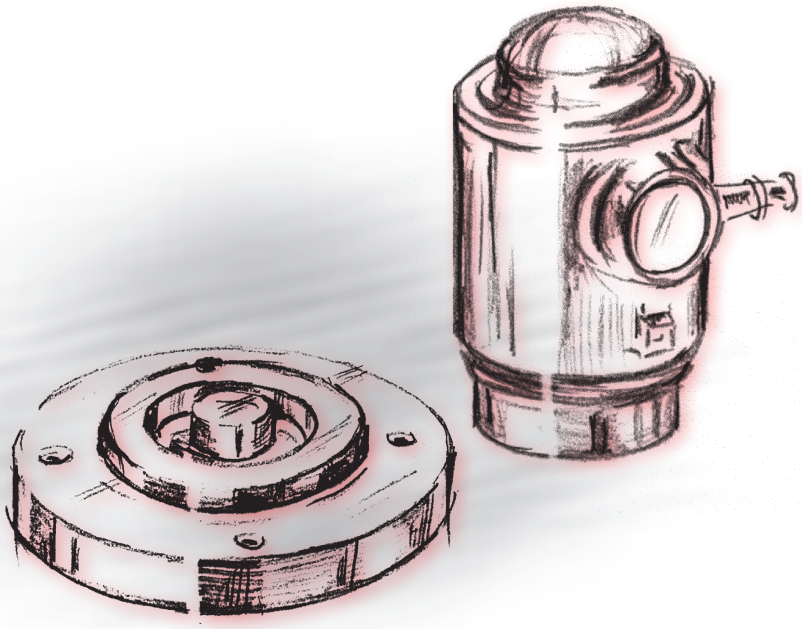

EINSATZBEREICH

CO_2 Hochdruck-Inertisierungsanlagen
CO_2 Niederdruck-Inertisierungsanlagen

PRODUKTINFORMATION

Wägezelle
WZ-S

Wägezellen sind konzipiert für den Einsatz in Behälterwaagen

Wägezelle WZ-S

- Einsatz für Hochdruckbehälter
- Einfacher Einbau
- Edelstahl rostfrei
- Durch die „Matched Output"-Technologie ist es möglich eine beschädigte Wägezelle auszutauschen, ohne dass eine neue Kalibrierung notwendig wird

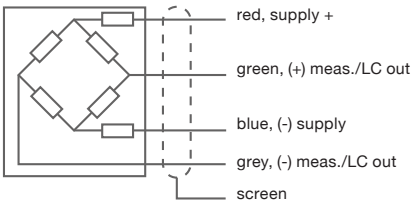

Werkstoff	
Gehäuse: Edelstahl	
Zulässiger Temperaturbereich	
-10° C bis +55° C	
Gewicht	
ca. 2,00 –2,5 Kg	
Schutzart	
IP68	
Ausgang	
1 od 2 mV/V	
Druckkraft	
je Typ 5 t / 10 t	
Nennversorgungsspannung	
4... 24 VDC	

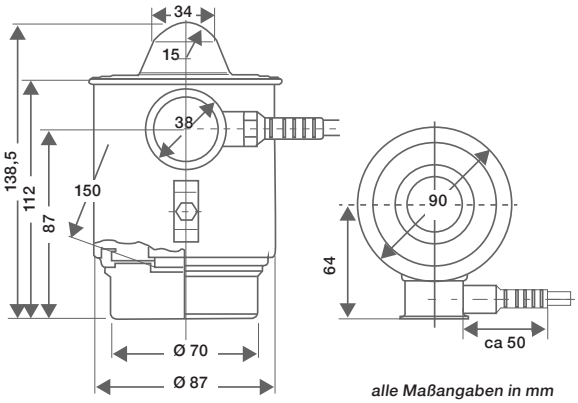

alle Maßangaben in mm

Wägezelle WZ-SP

- Einsatz für Niederdruckbehälter und S-Batterien
- Extrem einfache Montage
- Edelstahl rostfrei
- Geringe Installationshöhe 25 /35 mm

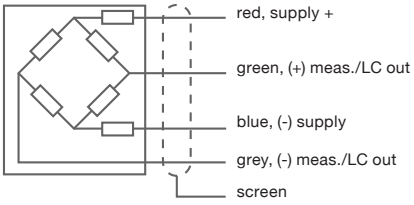

Werkstoff	
Gehäuse: Edelstahl	
Zulässiger Temperaturbereich	
-10°C bis +70°C	
Gewicht	
ca. 0,9 –1,2 Kg	
Schutzart	
IP68	
Ausgang	
1 od 2 mV/V	
Druckkraft	
je Typ 2t / 5 t / 10 t	
Nennversorgungsspannung	
4... 24 V	
Abmessungen	
Ø 95 mm x 25 / 35 mm H	

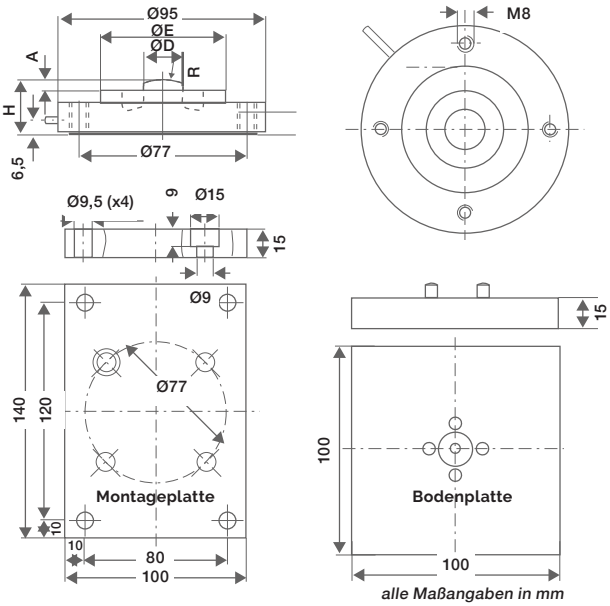

alle Maßangaben in mm

BESTELLNUMMERN

Wägezelle WZ-S1	Druckkraft 10 t	**R002812**
Wägezelle WZ-S2	Druckkraft 5 t	**R002999**
Wägezelle WZ-SP3	Druckkraft 10 t	**R003001**
Wägezelle WZ-SP4	Druckkraft 5 t	**R003002**
Wägezelle WZ-SP5	Druckkraft 2 t	**R003000**
Wägezelle Bodenplatte für WZ-SP3, SP4, SP5		**R003003**
Wägezelle Montageplatte für WZ-SP3, SP4, SP5		**R003004**

Weitere Informationen auf Anfrage!

Technische Änderungen vorbehalten.

robecco GmbH, Industriepark 17, 56593 Horhausen · Germany, Tel.: +49 2687 92626-0, Fax: +49 2687 92626-20, info@robecco.de, www.robecco.de

Load cells

WZ-S | WZ-SP

designed for weighing vessels

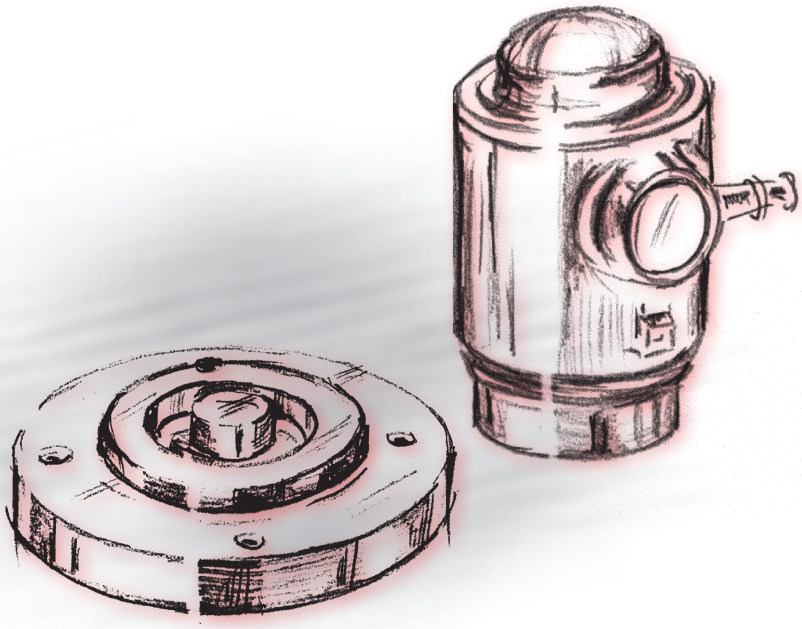

OPERATIONAL AREA

CO_2 High-pressure inerting systems

CO_2 Low-pressure inerting systems

PRODUCT INFORMATION

Load cells

WZ-S

Load cells are designed for weighing vessels.

Load cell WZ-S

- Insert for high pressure vessel
- Easy installation
- Stainless steel
- Due to “matched output” technology, a damaged load cell can be exchanged without the need for re-calibration.

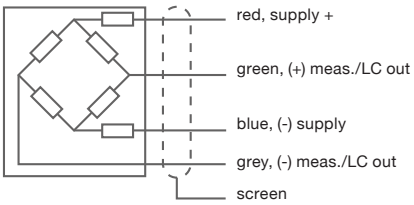

Material
Housing: Stainless steel
Temperature range
-10° C up to +55° C
Weight
ca. 2,00 –2,5 Kg
Protection class
IP 68
Output
1 od 2 mV/V
Pressure force
per Typ 5 t / 10 t
Nominal supply voltage
4... 24 VDC

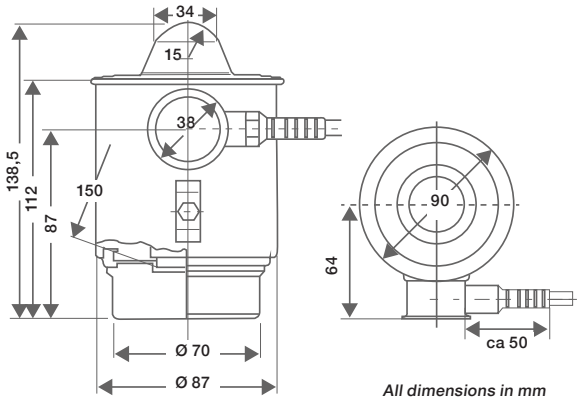

All dimensions in mm

Load cell WZ-SP

- Insert for low pressure vessels and S-Batteries
- Very asy installation
- Stainless steel
- Compact installation height 25 /35 mm

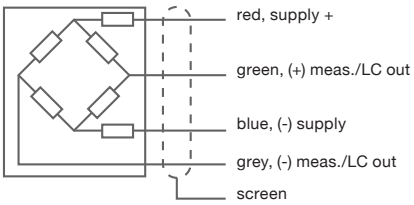

Material
Housing: Stainless steel
Temperature range
-10°C up to +70°C
Weight
ca. 0,9 –1,2 Kg
Protection class
IP68
Output
1 od 2 mV/V
Pressure force
per Typ 2t / 5 t / 10 t
Nominal supply voltage
4... 24 V
Dimensions
Ø 95 mm x 25 / 35 mm H

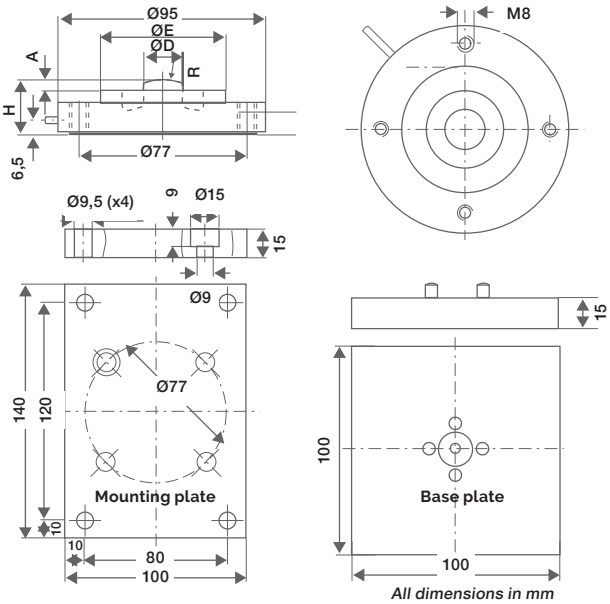

All dimensions in mm

ORDER NUMBERS

Load cell WZ-S1	Pressure force 10 t	**R002812**
Load cell WZ-S2	Pressure force 5 t	**R002999**
Load cell WZ-SP3	Pressure force 10 t	**R003001**
Load cell WZ-SP4	Pressure force 5 t	**R003002**
Load cell WZ-SP5	Pressure force 2 t	**R003000**
Load cell base plate for WZ-SP3, SP4, SP5		**R003003**
Load cell mounting plate for WZ-SP3, SP4, SP5		**R003004**

Further information on request

We reserve the right to amend specification

robecco GmbH, Industriepark 17, 56593 Horhausen · Germany, Tel.: +49 2687 92626-0, Fax: +49 2687 92626-20, info@robecco.de, www.robecco.de